Gottardo
PlayFun for Everyone

SCHEDA PRODOTTO

REV 2.1 - IT202003

525 TIBET MAXI

TÜV AUSTRIA CERTIFIED
TÜV AUSTRIA CERT GMBH

ORGANIZATION WITH QUALITY MANAGEMENT SYSTEM
ISO 9001:2015 CERTIFIED by
EuCI European Certification Institute LTD
Certificate N.: GOTT2532Q1902

ORGANIZATION WITH ENVIRONMENTAL MANAGEMENT SYSTEM
ISO 14001:2015 CERTIFIED by
EuCI European Certification Institute LTD
Certificate No: GOTT2532E1801

MADE IN ITALY

GIOCO INTERATTIVO

ARRAMPICARE

SCIVOLARE

COLLEZIONE	CLASSIC COLLECTION
DIMENSIONI (L x P x H) in cm	490 x 550 x 350
ALTEZZA CRITICA DI CADUTA	125
AREA MIN/MAX ANTITRAUMA	min. 55,00 m² - MAX 67,50 m²
ETÀ D'USO CONSIGLIATA	3 +
COMPOSIZIONE	- n°8 pali portanti in legno o in alluminio - n°2 pedane in legno o in alluminio - n°2 tetti a piramide in PTE rotazionale - n°1 ponte ad arco - n°1 parapetto in metallo - n°2 parapetti in PTE rotazionale - n°1 scala in legno o in alluminio - n°1 scivolo a tubo - n°1 scivolo modulare con reggispinta in HDPE - n°2 pannelli gioco in lastra di HDPE - n°1 arrampicata di rete

AREA DI SICUREZZA

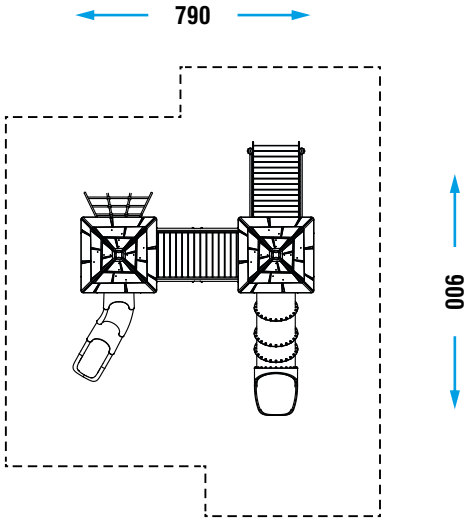

Realizzare un idoneo fondo antitrauma in funzione dell'altezza critica di caduta. Manutenzione periodica obbligatoria come da piano consegnato al cliente.

GOTTARDO SRL - via Bassa Iª, 123 35011 - Reschigliano di Campodarsego (PD) - ITALY
Tel. +39 049 5564374 - Fax +39 049 9201470 | **www.gottardogiochi.it** | e-mail: gottardo@gottardogiochi.it